Warsaw Judo Open 2014-09-27 Torwar U14W-33

Competitors: 9

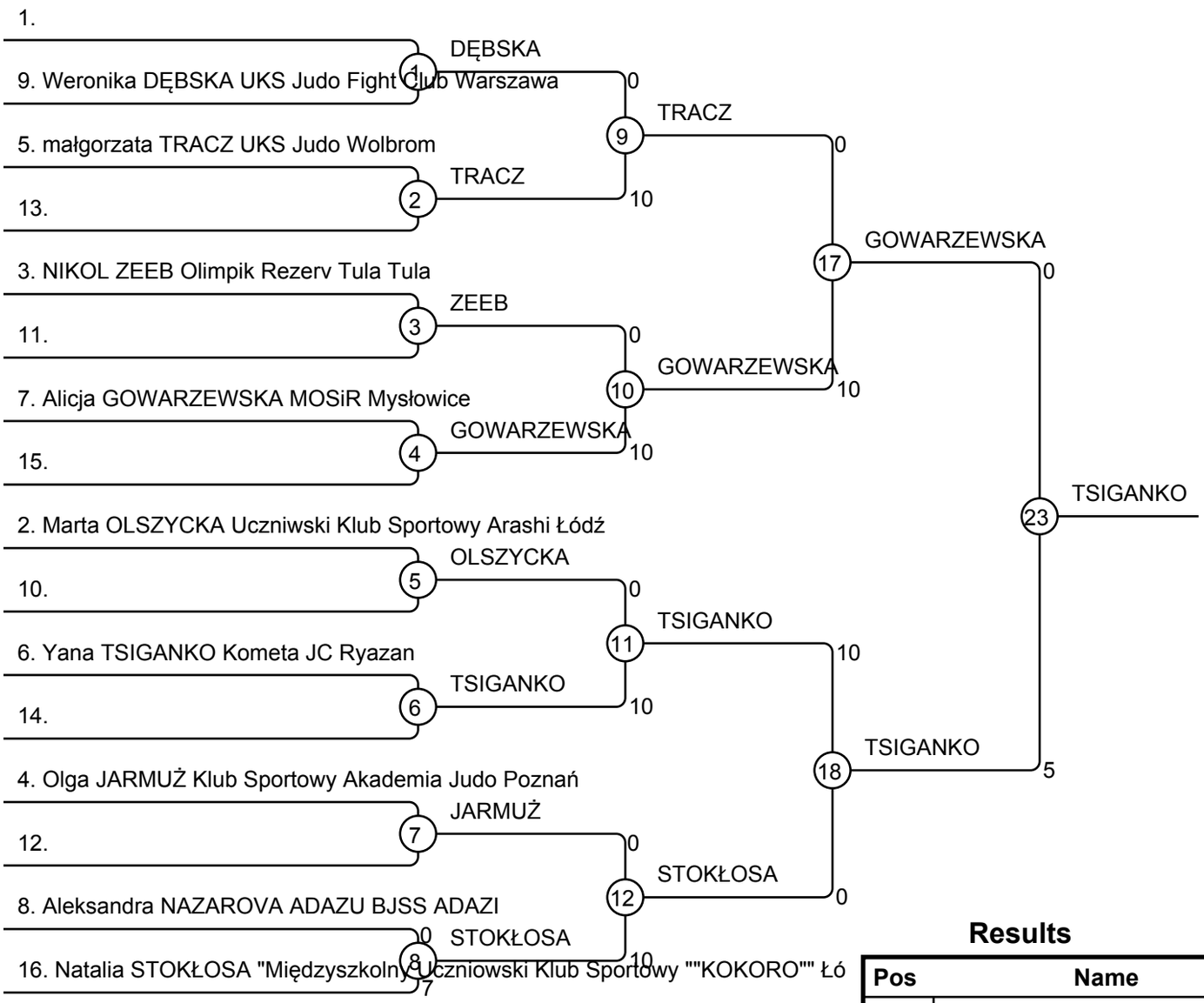

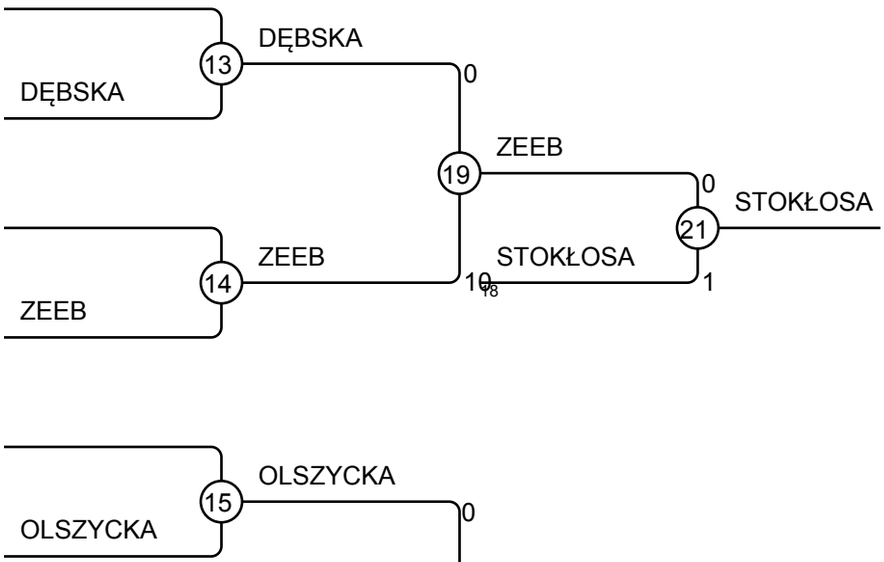

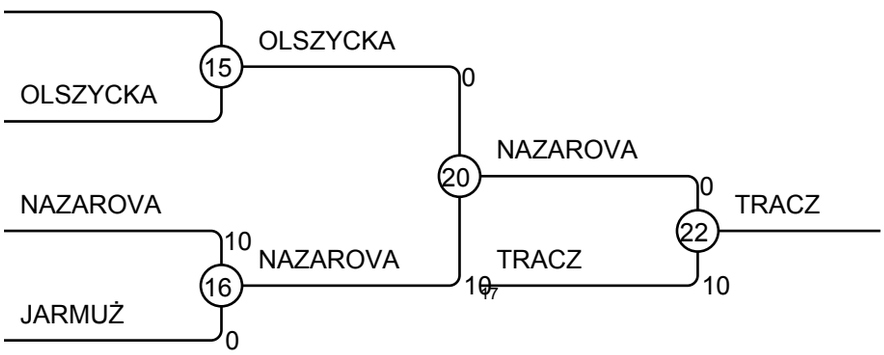

Results

Pos	Name
1	Yana TSIGANKO Kometa JC Ryazan
2	Alicja GOWARZEWSKA MOSiR Mysł
3	Natalia STOKŁOSA "Międzyszkolny U
3	małgorzata TRACZ UKS Judo Wolbro
5	NIKOL ZEEB Olimpik Rezerv Tula Tu
5	Aleksandra NAZAROVA ADAZU BJS
7	Weronika DĘBSKA UKS Judo Fight C
7	Marta OLSZYCKA Uczniwski Klub Sp